XP13/24-48

ALTOPARLANTE AMPLIFICATO ANTIDEFLAGRANTE

IP65 - EEx d IIC T3 (ATEX)

AC8330-0802

FITRE S.p.A. • Divisione DSI
20142 Milano • Italia • via Valsolda, 15
telefono: (+39) 02.8959.01 • telefax: (+39) 02.8959.0400
e-mail: divisione.dsi@fitre.it

- **Amplificatore interno potenza 25W**
- **Esecuzione in pressofusione di lega leggera**
- **Potenza di uscita regolabile**
- **Protezione stagna IP65**
- **Esecuzione antideflagrante EEx-d IIC T3 (ATEX)**
- **Alimentazione 24 ÷ 48Vcc**

La tromba antideflagrante XP13/24-48, in fusione di lega leggera, certificata a norme ATEX, con grado di protezione IP65 secondo le norme IEC529, contiene al suo interno un amplificatore di potenza. E' prevista una regolazione di volume mediante dip-switch accessibile svitando il fondello posteriore. L'amplificatore è alloggiato in una custodia in esecuzione antideflagrante, a tenuta stagna (IP65) adatta all'impiego all'aperto. L'unità magnetodinamica consente un'ottima risposta in frequenza (350÷10000Hz) ed ha una potenza di lavoro di 25W (40Wmax). La tromba è dotata di staffa di fissaggio con dispositivo di blocco dell'inclinazione prescelta, per evitare che questa si modifichi a causa di urti o vibrazioni. All'interno del corpo posteriore è montato l'amplificatore di potenza, che utilizza componenti speciali selezionati atti a sopportare elevate temperature. Il suo circuito è coperto da brevetto. L'amplificatore è dotato di protezione contro transitori sia sulla alimentazione che sull'ingresso audio. L'ingresso audio è di tipo differenziale bilanciato ad alta impedenza e con separazione galvanica a trasformatore tra linea ed amplificatore vero e proprio. Inoltre tutte le parti elettriche (ingressi, uscite, alimentazione) sono isolate dalle parti metalliche esterne. Svitando il fondello posteriore si ha accesso alla regolazione di volume tramite dip-switch. Un particolare filtro attivo, con banda variabile in modo automatico in funzione della regolazione di volume, consente di evitare ad alti livelli il danneggiamento dell'equipaggio mobile dovuto alla eventuale presenza di basse frequenze ad alta energia. A bassi livelli la banda viene invece allargata consentendo un'ottima qualità di riproduzione soprattutto negli ambienti di medie dimensioni. L'amplificatore è inoltre dotato di un circuito che consente di evitare i transitori sul diffusore all'accensione ed allo spegnimento della tromba e sono state inserite una protezione termica totale con ripristino automatico temporizzato ed una protezione dei circuiti interni con fusibile rapido a lama.

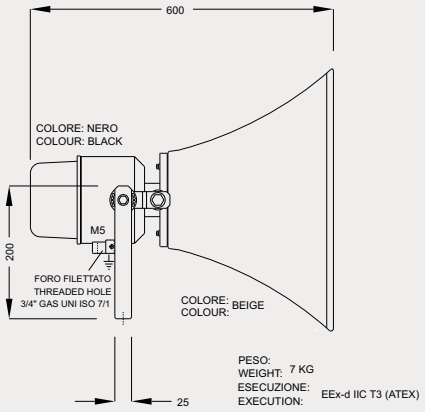

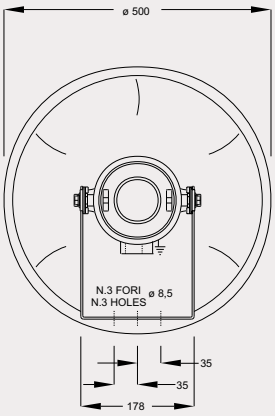

I dati riportati in questa pubblicazione non sono impegnativi e possono venire modificati senza preavviso. *The information contained in this publication are not binding and are subject to change without notice.*

CARATTERISTICHE ELETTRICHE AMPLIFICATORE

Amplificatore .....a commutazione in classe “D”

Intervallo della tensione di alimentazione nominale .....da 24 a 48Vcc

Limiti di funzionamento.....da 24V-15% a 48V +20% (20,8÷57,6Vcc)

Assorbimenti
a vuoto, Valim=24V.....⩽45mA
a vuoto, Valim=48V.....⩽25mA
a potenza nominale, Valim=24V .....⩽1,4A
a potenza nominale, Valim=48V .....⩽0,7A

Sensibilità nominale .....0dB (0,775Veff)±0,2dB

Impedenza di ingresso nominale .....⩾10kohm

Rapporto segnale/rumore .....⩾90dB

Larghezza di banda
a potenza nominale, -1dB .....400Hz ÷ >10kHz
a potenza nominale, -3dB .....300Hz ÷ >10kHz

Potenza di uscita nominale, rms, continua (f=400÷10kHz).....25W

Distorsione massima alla potenza e banda nominale
con Valim=24V .....⩽1,95%
con Valim=48V .....⩽1,4%

Condizioni climatiche di funzionamento nell’intervallo di tensioni nominali
(regime sinusoidale continuo, Pmax) .....-25 ÷ +65°C

Protezione agli impulsi di modo differenziale
su alimentazione e ingresso segnali .....2kV - 1,2/50µs

Dip-switch per l’impostazione della potenza di uscita

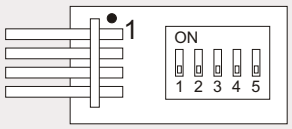

SW1	SW2	SW3	SW4	SW5	potenza uscita
OFF	OFF	OFF	OFF	NON USATO	25W
ON	OFF	OFF	OFF		18W
OFF	ON	OFF	OFF		12,5W
ON	ON	OFF	OFF		10W
OFF	OFF	ON	OFF		6W
ON	OFF	ON	OFF		4,7W
OFF	ON	ON	OFF		4,2W
ON	ON	ON	OFF		3,4W
OFF	OFF	OFF	ON		1,63W
ON	OFF	OFF	ON		1,5W
OFF	ON	OFF	ON		1,31W
ON	ON	OFF	ON		1,2W
OFF	OFF	ON	ON		1W
ON	OFF	ON	ON		0,9W
OFF	ON	ON	ON		0,83W
ON	ON	ON	ON		0,76W

Beamwidth vs. Frequency

(-6dB down point)

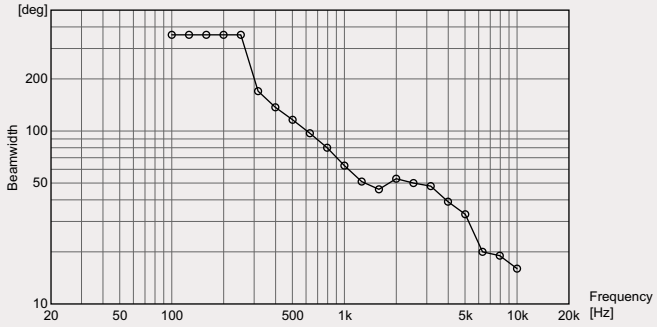

CARATTERISTICHE TRASDUTTORE ACUSTICO

Potenza di lavoro.....25W

Potenza massima.....40W

Impedenza a 1kHz 8ohm

Risposta ampiezza frequenza .....(vedi figura 2)

Diagramma polare di radiazione .....(vedi figura 3)

Pressione acustica a 1m massima potenza....⩾112dBspl

Rigidità dielettrica tra bobina mobile
e parti metalliche 1kVeff

Grado di protezione meccanica IP65

Grado di protezione antideflagrante .....EEx d IIC T3 (ATEX)

Directivity Factor vs. Frequency

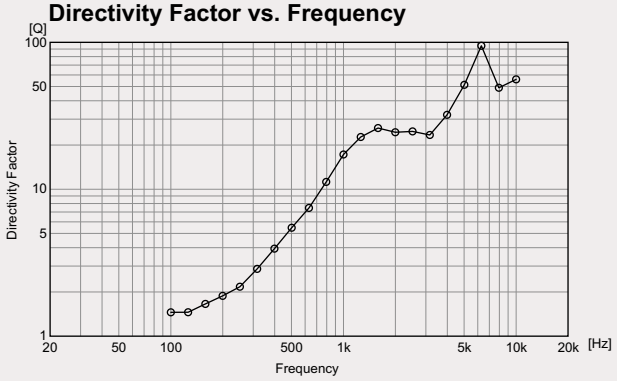

Frequency Response (1W/1m)

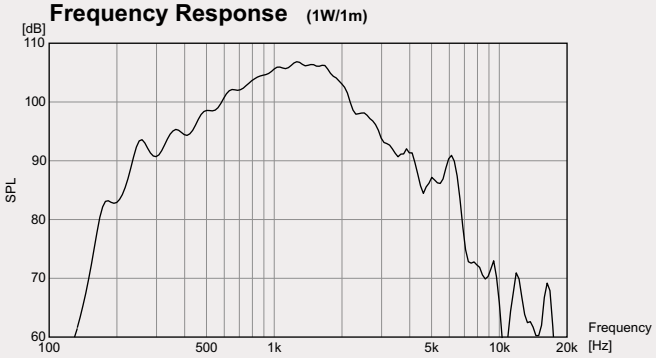

figura 2
DIAGRAMMA RISPOSTA AMPIEZZA FREQUENZA
misurata alla potenza nominale sull’asse a 1 m di distanza dalla bocca dell’altoparlante

Polar Response

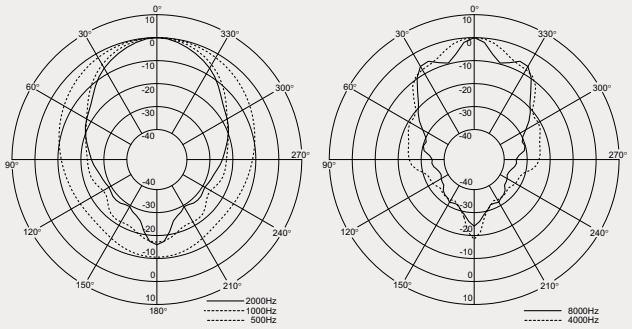

figura 3

Descrizione	Tipo	Codice
Altoparlante amplificato antideflagrante	XP13/24-48	7327416

I dati riportati in questa pubblicazione non sono impegnativi e possono venire modificati senza preavviso. The information contained in this publication are not binding and are subject to change without notice.